COLLEZIONE

elle-effe

IMMAGINE PRODOTTO

DISEGNO TECNICO

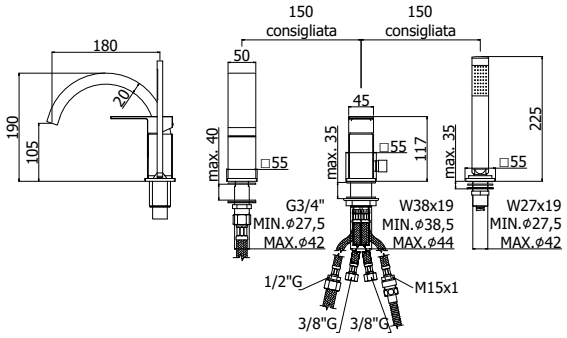

DESCRIZIONE

Miscelatore bordo vasca con deviatore completo di:
- set 5 flex inox per miscelatore
- doccia e flessibile con piombo

ART.

EL 041 . . / EF 041 . .
senza bocca erogazione (2 fori)

EL 040 . . / EF 040 . .
con bocca a cascata (3 fori)

FINITURE

EL
CR - cromo

EF
CR - cromo

DOCUMENTAZIONE

DIAGRAMMA PORTATA 1

ISTRUZIONI INSTALLAZIONE

PAGINA PRODOTTO

www.paffoni.it